庆典活动中，主席和总理讲话的话筒的是音响保障任务的重点之一，作为音响系统的第一级输入设备，是最终能够发出震撼寰宇的声音的重中之重。

考虑到现场声源较多，场地开阔的特点，需要将不同距离的声源进行延时同步，因此为准确清晰的发言而不受到反射及自然混响声音的影响，在汉白玉围墙两侧需使用两只音箱作为返送监听，此时如果使用心形为主监听，就会很容易产生正反馈，即啸叫问题。

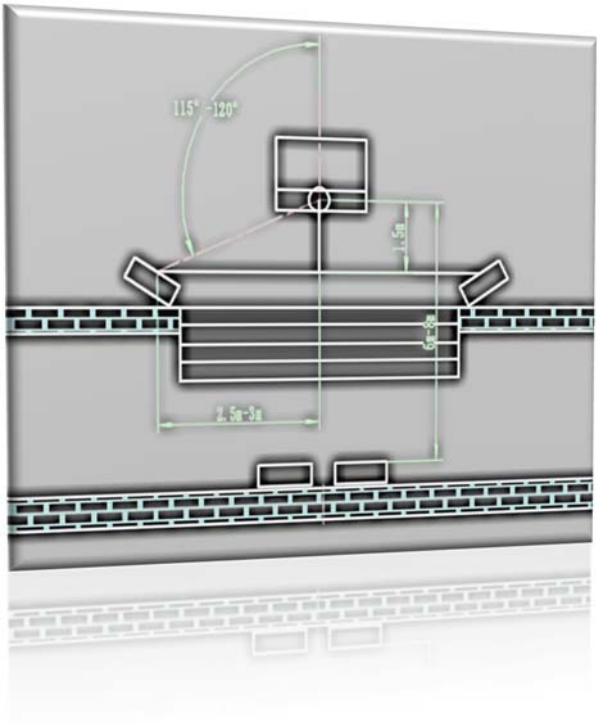

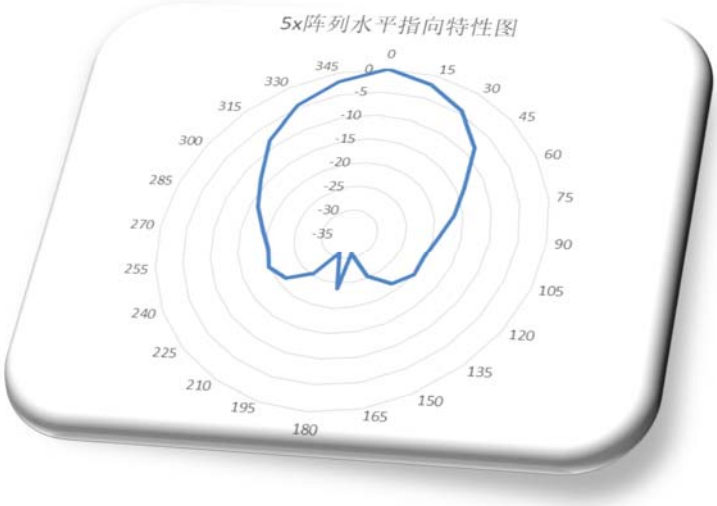

根据现场使用的特殊场合，通过调整话筒的指向特性，将话筒修正为对 120°声波入射角度的信号衰减 25dB 以上的超心形话筒。

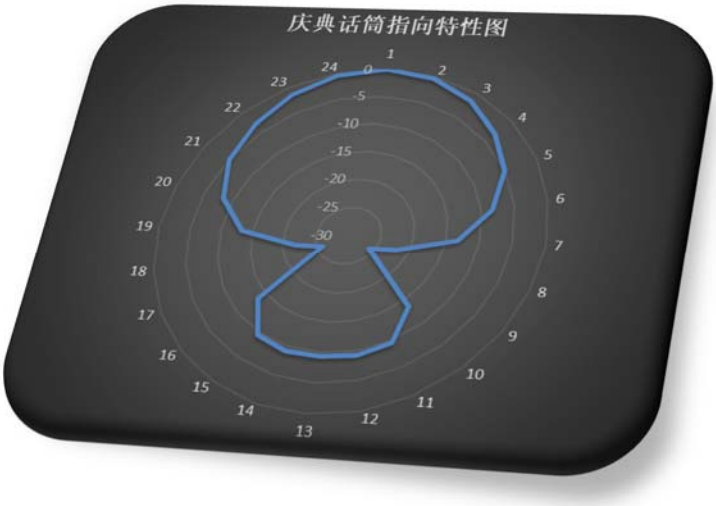

通过这样的设计在讲话时，能够通过两侧的返送音箱，清晰的听到自己的声音，而话筒却只会拾取重要讲话，抑制了监听。